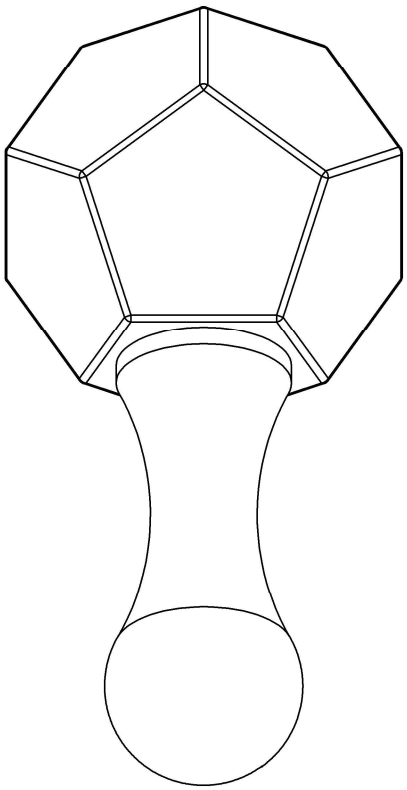

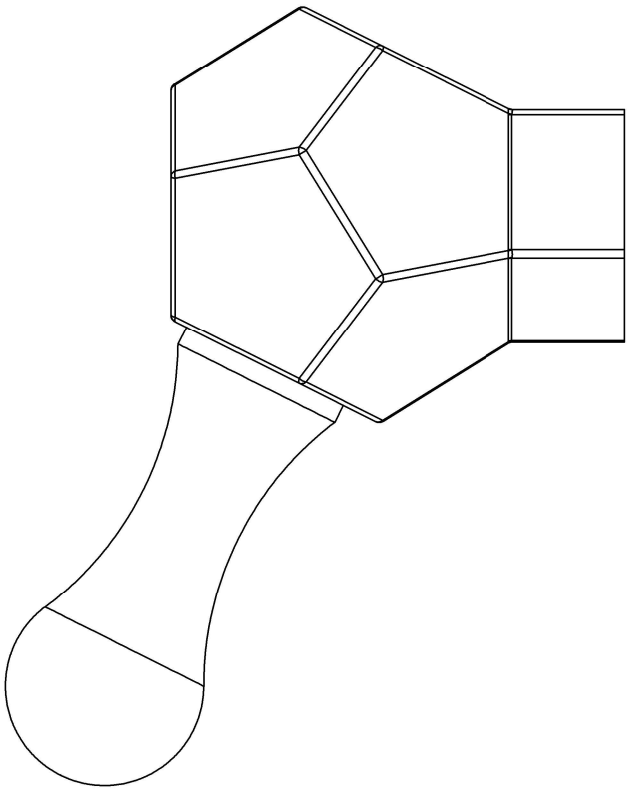

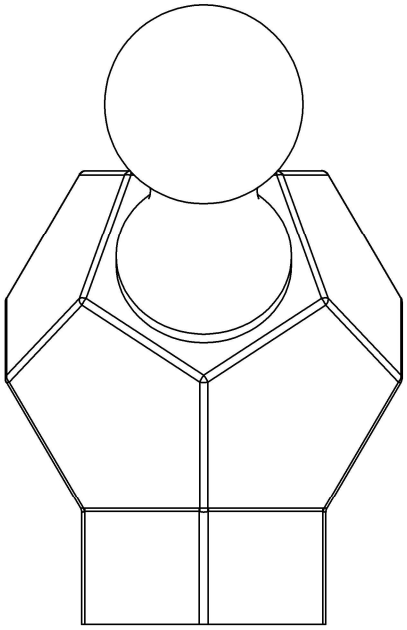

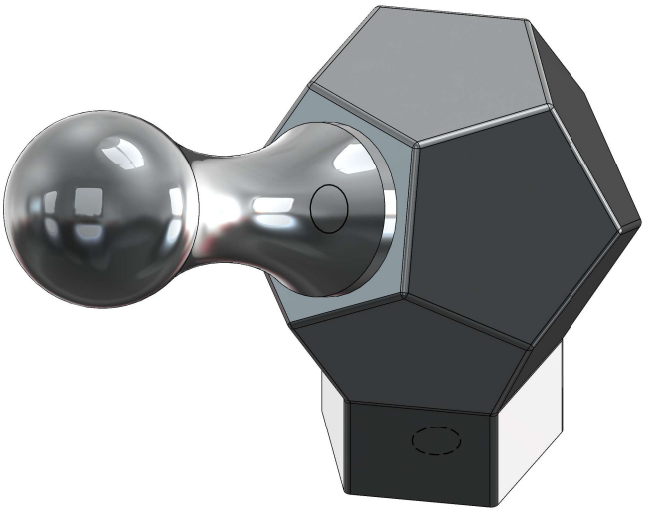

TotalAgro® Soluciones Agrícolas		FECHA:	NOMBRE:	MATERIAL:	ESCALA 1:2
	DIBUJÓ:	24/07/2025 15:42:31	ANDRÉS CUERVO G.	MISCELÁNEO	SI NO SE ESPECIFICA LO CONTRARIO, TODAS LAS UNIDADES ESTÁN EN MILÍMETROS
	REVISÓ:	24/07/2025 15:42:31	MAURICIO SÁNCHEZ	HOJA 1 DE 3	

CONTRAPESO TAPA CRV3

25/07/2025 9:58:51

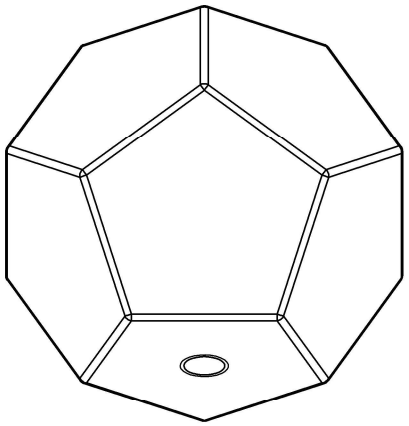

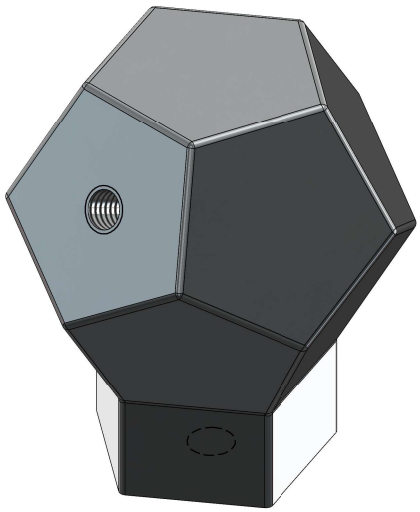

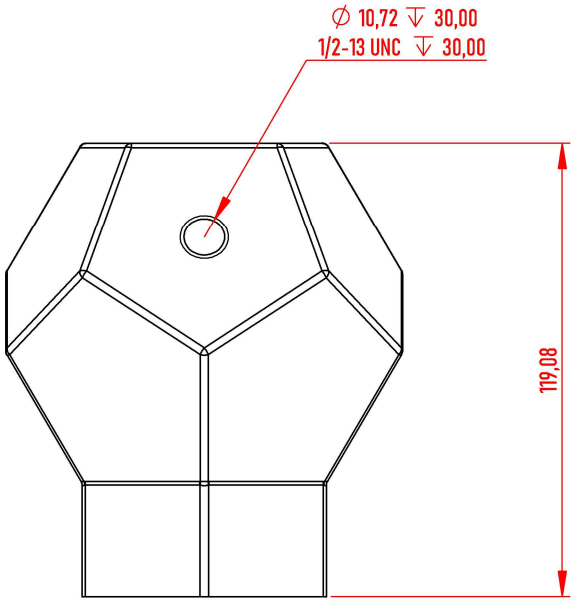

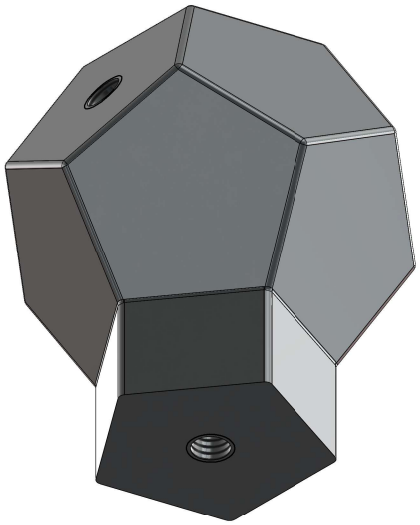

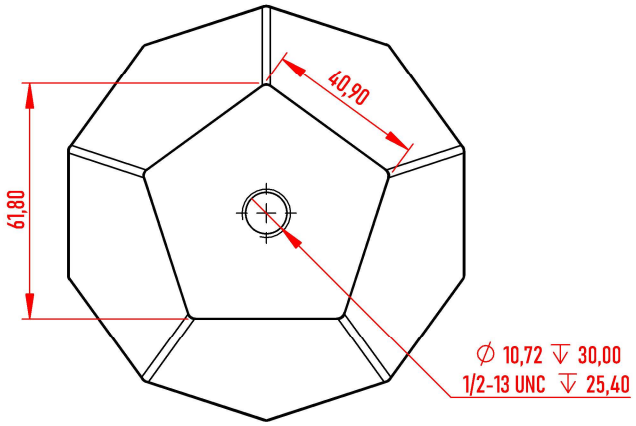

TotalAgro® Soluciones Agrícolas		FECHA:	NOMBRE:	MATERIAL:	ESCALA 1:2
	DIBUJÓ:	24/07/2025 15:42:31	ANDRÉS CUERVO G.	MISCELÁNEO	SI NO SE ESPECIFICA LO CONTRARIO, TODAS LAS UNIDADES ESTÁN EN MILÍMETROS
	REVISÓ:	24/07/2025 15:42:31	MAURICIO SÁNCHEZ	HOJA 2 DE 3	

CONTRAPESO TAPA CRV3

25/07/2025 9:58:51

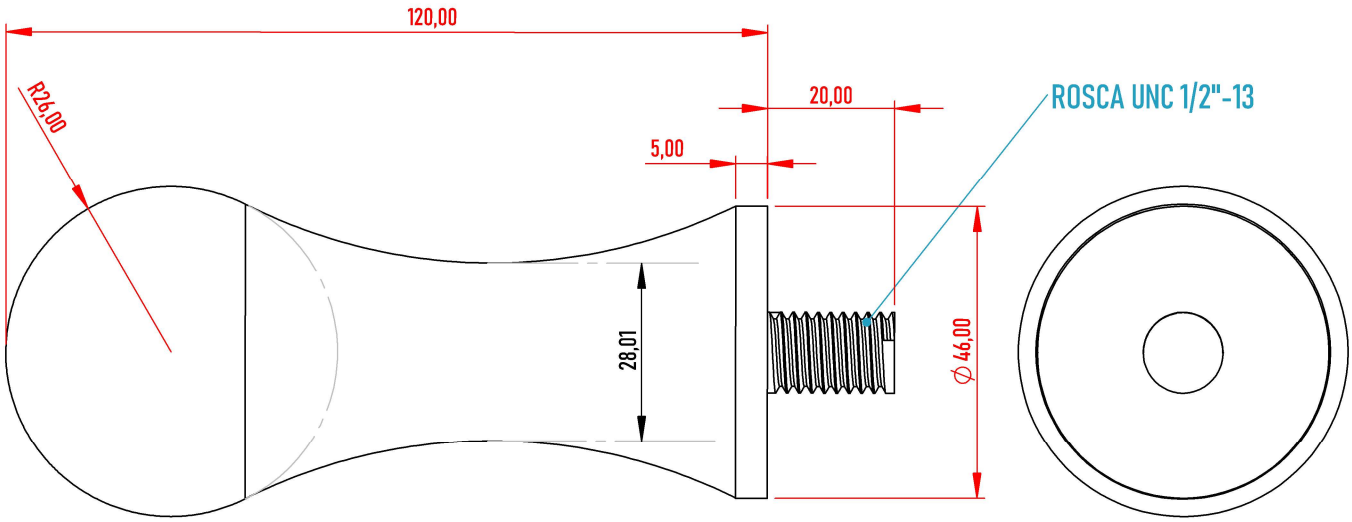

TotalAgro® Soluciones Agrícolas		FECHA:	NOMBRE:	MATERIAL:	ESCALA 1:1.2
	DIBUJÓ:	24/07/2025 15:42:31	ANDRÉS CUERVO G.	MISCELÁNEO	SI NO SE ESPECIFICA LO CONTRARIO, TODAS LAS UNIDADES ESTÁN EN MILÍMETROS
	REVISÓ:	24/07/2025 15:42:31	MAURICIO SÁNCHEZ	HOJA 3 DE 3	

CONTRAPESO TAPA CRV3

25/07/2025 9:58:51